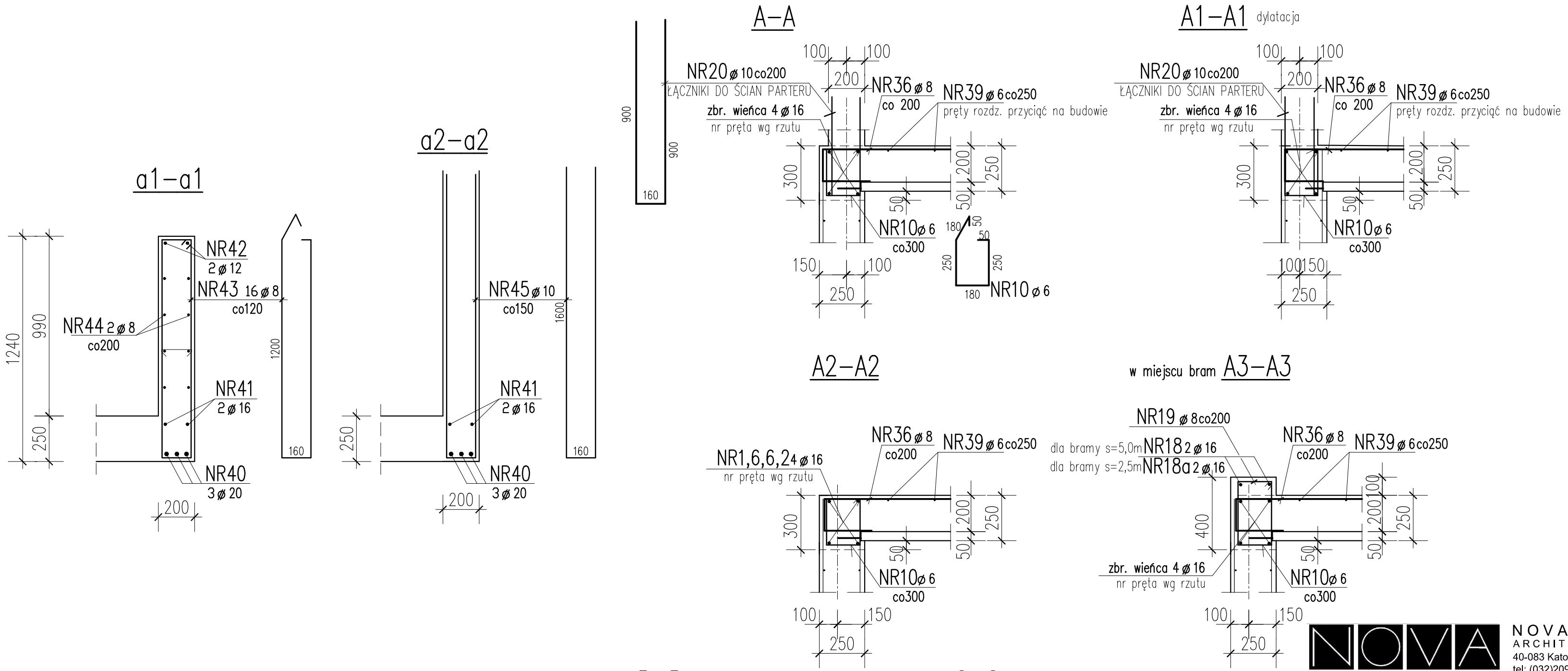

UWAGI:
jak na rzutach

NOVA PROJEKT
NOVA PROJEKT ARCHITEKCI sp. z o.o.
40-083 Katowice, ul. Zabrska 14/11,
tel: (032)2094995;
e-mail: biuro@nova-projekt.pl

nazwa i adres inwestycji:	Projekt techniczny konstrukcji dwóch budynków mieszkalnych wielorodzinnych z garażem podziemnym, wraz z instalacjami, infrastrukturą towarzyszącą i zagospodarowaniem terenu w Sosnowiecu ul. Ostrogórska dz. 4599/4, 4599/8, 4599/11
rysunek:	segment A STROP nad GARAŻEM- przekroje
branża	KONSTRUKCJA — faza: Projekt techniczny
	imię i nazwisko — nr upr. — podpis
projektant:	mgr inż. Dariusz Zarębski nr upr. budowl.103/94
sprawdzający	mgr inż. Jacek Biernot nr upr. budowl. 361/02
inwestor:	DOMBUD DEVELOPMENT sp. z o. o
skala: 1 : 20	data: 12.2025 — nr rysunku: K8